DISEGNO TECNICO

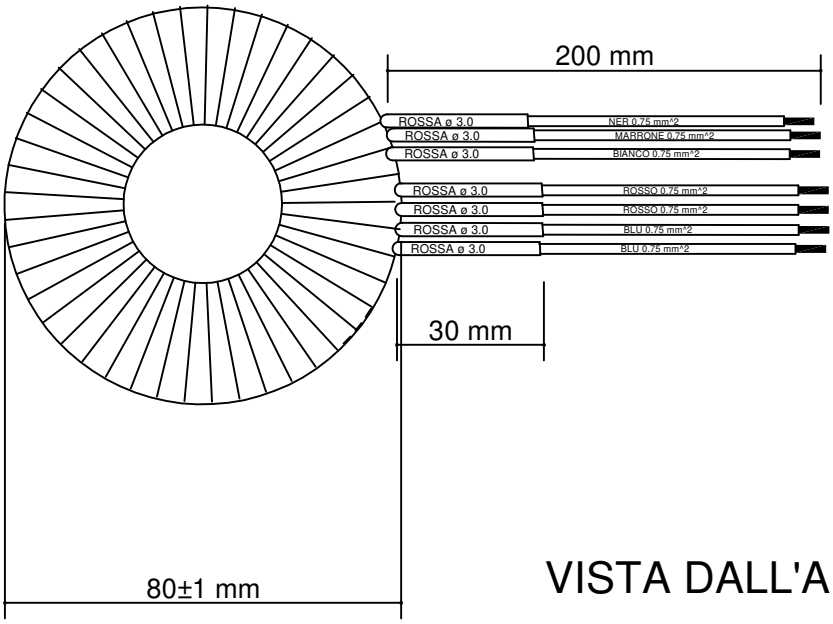

VISTA DALL'ALTO

P.M.A.

Cod. 164360202
P=60VA f=50/60Hz

PRI.1	**230V**	**NE-MA**
PRI.2	**240V**	**NE-BI**
SEC.1	**9V**	**RO-RO**
SEC.2	**24V**	**BL-BL**

(2011)

CE

POSIZIONE TERMINALI (VISTA DA SOTTO)

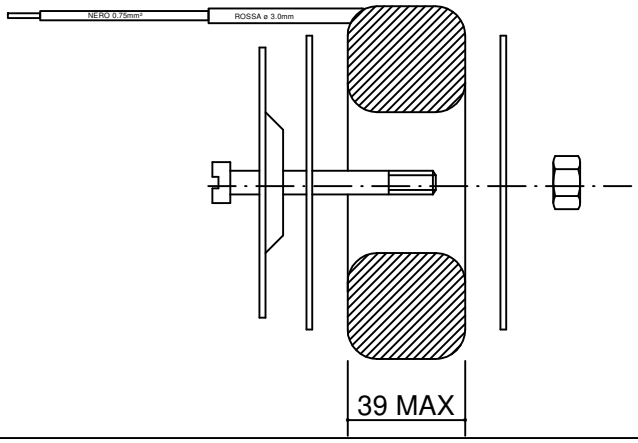

SCHEMA ELETTRICO

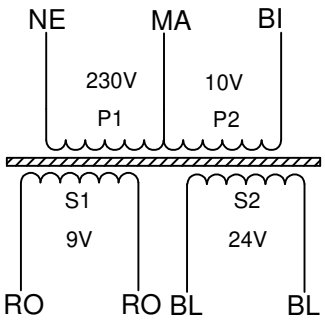

CARATTERISTICHE ELETTRICHE

TRASFORMATORE TOROIDALE 230/9-24V ; f=50/60Hz ; P=60VA

AVV.	Vnom [V]	Vo [V]	Iomax [mA]	I [A]
P1	230	/	5	0.290
P1+P2	240	/	5	0.290
S1	9	10.80±3%	/	2.22
S2	24	28.40±3%	/	1.66

ISOLAMENTO		NOTE
AVV/AVV	TENSIONE [kV]	
PRI/SEC	4.25	

P.M.A.	Rev	Data	Descrizione Modifica	Firma
	01			
	02			
Codice PMA: 164360202	03			
	04			
Codice cliente:	05			

Oggetto: TRASFORMATORE TOROIDALE 230-240/9-24V ; f=50/60Hz ; P=60VA

Classe: B

Firma: CELEGHIN LUCA

Approvato: GINO BIANCHINI

Norma: CEI EN 61558-1

Data: 16-05-2011