LED-W750SILVER

LED-W750SILVER è un supporto a parete con 3 snodi per schermi LCD/LED/Plasma fino a 75" (191 cm).

SUPPORTO A PARETE NEOMOUNTS BY

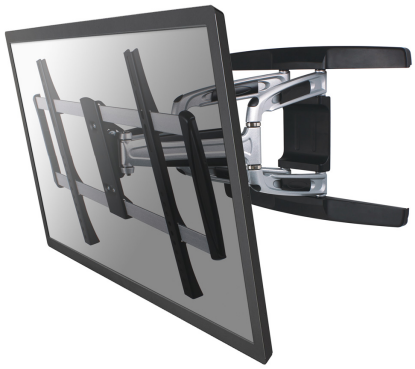

SPECIFICAZIONI

Colore	Argento
Dim. max. schermo	75
Dim. min. schermo	32
Distanza dalla parete	5 - 52 cm
Garanzia	5 anni
Inclinazione (gradi)	20°
Massimo VESA	600x400 mm
Minimo VESA	200x200 mm
Modello VESA	200x200
	200x400
	400x400
	400x600
	200x300
	300x300
	440x400
	600x200
	600x300
	600x400
	300x200
	400x300
	350x350
Perno (gradi)	120°
Peso massimo	50
Peso minimo	0
Regolazione altezza	Nessuno
Rotazione (gradi)	5°
Schermi	1
Tipologia	Inclinazione
	Ruotare
	Girare
	Mobilità completa
EAN code	8717371444501

Il montaggio a parete Neomounts by Newstar, modello LED-W750SILVER consente di collegare uno schermo TV LCD/LED/PLASMA a qualsiasi parete. Utilizzate un montaggio a parete per sfruttare pienamente le capacità del vostro schermo.

Il montaggio a parete è facile da regolare in profondità. È inoltre possibile inclinare lo schermo in senso verticale e orizzontale. Questo crea l'angolo di visione ideale. I cavi possono essere collocati sul lato inferiore del braccio.

Il LED-W750SILVER ha tre punti di articolazione ed è adatto a schermi fino a 75" (191 cm) con una capacità massima di trasporto di 50 kg. Questo prodotto è adatto per schermi con fori VESA da 200x200 fino a 600x400 mm.

Collegate poi lo schermo nella striscia e godetevi pienamente la vostra TV LED. Questo supporto è realizzato in metallo resistente e viene fornito completo di accessori.
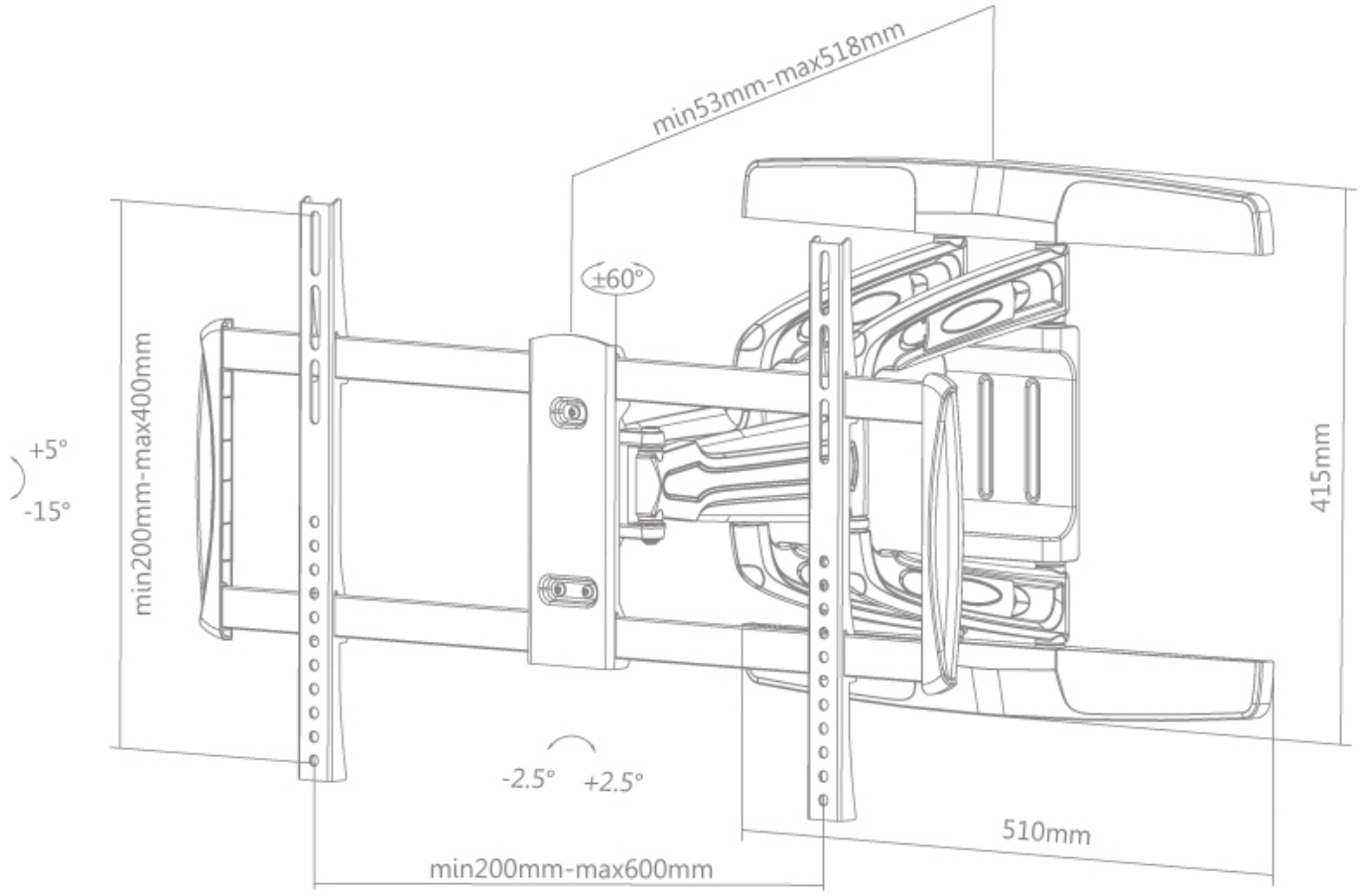
LED-W750SILVER SUPPORTO A PARETE NEOMOUNTS BY